I

FIT SLIM
cod. ACG8032

CE

POSSIBILITÁ DI IMPIEGO
Le fotocellule FIT, tecnologicamente all'avanguardia, soddisfano completamente l'esigenza di una sicurezza attiva su tutti i tipi di aperture automatiche.
Sono prodotte nella versione da Parete, da fissare su colonne in ferro o di altro materiale liscio.

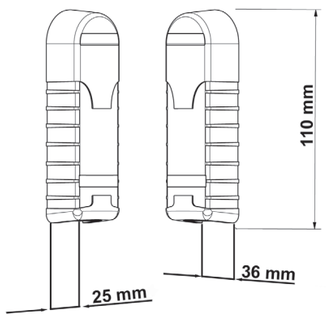

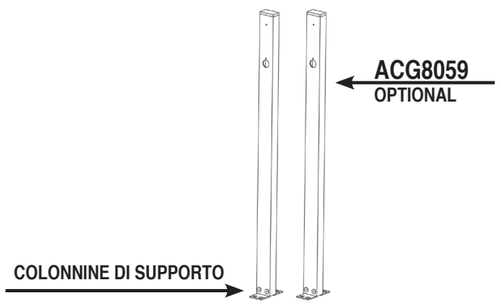

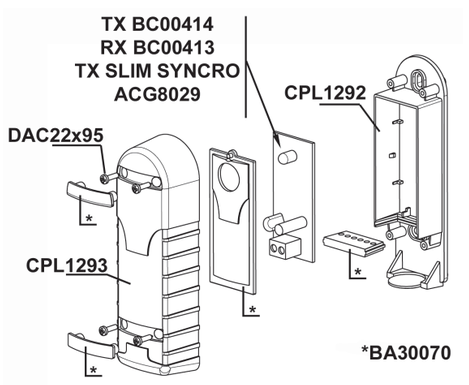

BA30070	kit guarnizioni	ACG8029	TX SLIM SYNCRO
CPL1293	schermo	CPL1292	Base fotocellula
BC00414	scheda TX	DAC22x95	Vite aut.TC.CR.2,2x9,5
BC00413	scheda RX		

RIFERIMENTI NORMATIVI PER PORTE E CANCELLI AUTOMATICI
L'installatore deve assicurarsi che l'installazione delle fotocellule sia fatta solo in presenza di una ulteriore protezione principale come specificato nella norma EN12453 al punto 5.5.1. (requisiti generali di protezione).

RIB NON PUÓ CONSIDERARSI RESPONSABILE PER EVENTUALI DANNI CAUSATI DA UN USO IMPROPRIO, ERRONEO O IRRAGIONEVOLE.

MONTAGGIO
Fissare i contenitori esterni sui pilastri o sulle colonnine ad un'altezza di circa 40÷60 cm dal suolo e ad una distanza max di 10 cm dalla zona di convogliamento o schiacciamento o subito dopo l'ingombro dato da un'eventuale costa.
Installate il ricevitore in ombra o in una posizione in cui il sole non possa battere orizzontalmente. In ogni caso si consiglia di posizionare le fotocellule alla stessa altezza e allineate tra loro.
Installare comunque le fotocellule in modo corretto ed in funzione del tipo di flusso veicolare o pedonale.

COLLEGAMENTI
Le fotocellule FIT SLIM possono essere installate vicinissime tra di loro grazie alla nuova funzione di SINCRONISMO.
Le fotocellule FIT SLIM sono collegabili in modo diverso a seconda del tipo di alimentazione fornita dal quadro elettronico di comando.

Come prima cosa posizionate il jumper di alimentazione sia sul/sui ricevitore/i (Fig. 6) che sul/sui trasmettitore/i (Fig. 5-7) in base alla tensione fornita dal quadro elettronico.

Fig. 1

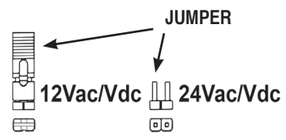

CON ALIMENTAZIONE IN ALTERNATA 12Vac/24Vac PER 1 O 2 COPPIE DI FOTOCELLULE (Fig. 2)
È necessario eseguire il collegamento di Fig. 2 (con quadri elettronici RIB).
In questo caso l'alimentazione delle 2 coppie di fotocellule deve essere invertita (seguite attentamente lo schema di fig. 2).

CON ALIMENTAZIONE IN CONTINUA 12Vdc/24Vdc PER 1 O 2 COPPIE DI FOTOCELLULE (Fig. 3)
In questo unico caso non si ottiene il sincronismo.
È necessario eseguire il collegamento di Fig. 3 (con quadri elettronici RIB).

Con 12Vdc/24Vdc è molto importante alimentare le fotocellule rispettando le polarità altrimenti il sistema non funzionerà.

CON ALIMENTAZIONE IN ALTERNATA/CONTINUA 12/24 Vac/Vdc PER 2-3-4 COPPIE DI FOTOCELLULE (Fig. 4)
È possibile eseguire il collegamento di Fig. 4 sostituendo uno dei circuiti trasmettitori con un **TRASMETTITORE SINCRONIZZATORE cod. ACG8029 (Fig. 7 - Optional)**.

Con 12Vac/24Vac è molto importante alimentare le fotocellule rispettando le polarità come per un collegamento con polarità positiva e negativa, altrimenti il sistema non funzionerà.
Con 12Vdc/24Vdc è molto importante alimentare le fotocellule rispettando le polarità altrimenti il sistema non funzionerà.

Utilizzare cavi tipo H05RN-F con fili di sezione minima 0,75 mm².
Se si supera la distanza di 10 m tra fotocellule e quadro di comando, la sezione del filo deve essere aumentata a 1 mm².

VERIFICA DEL FUNZIONAMENTO
Funzionamento con sincronismo (Fig. 2-4): interporre un ostacolo davanti al trasmettitore.
Verificare che il LED ROSSO del corrispondente ricevitore si spenga.

Funzionamento senza sincronismo (Fig. 3): interporre un ostacolo prima davanti al trasmettitore e poi davanti al ricevitore.
Verificare che il LED ROSSO del ricevitore si spenga in entrambi i casi.

Se il led del ricevitore rimane acceso è possibile che siano presenti dei disturbi sulla rete di alimentazione.
Vi consigliamo di collegare elettricamente le colonne o le colonnine di supporto alle fotocellule al morsetto "A/D-" per proteggere le fotocellule da fonti di disturbo.
Fate attenzione a non creare corto circuiti quando le fasi di alimentazione sono invertite !

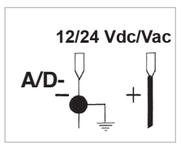

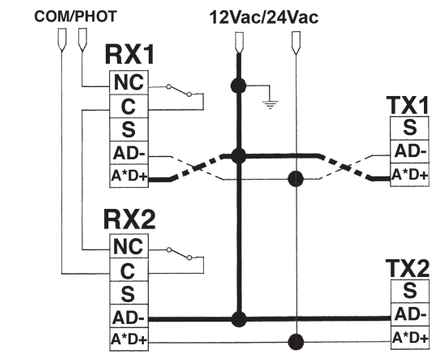

Fig. 2

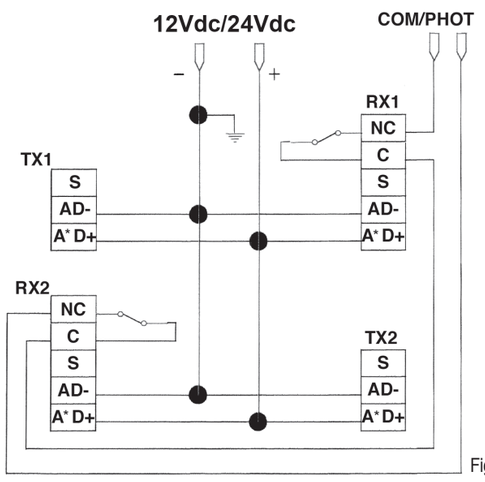

Fig. 3

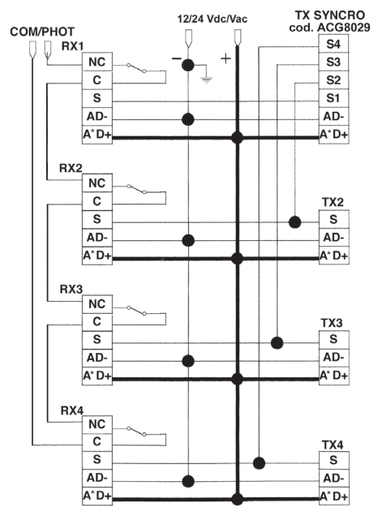

Fig. 4

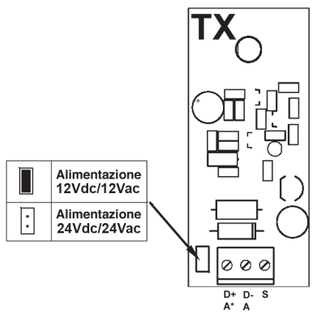

Fig. 5

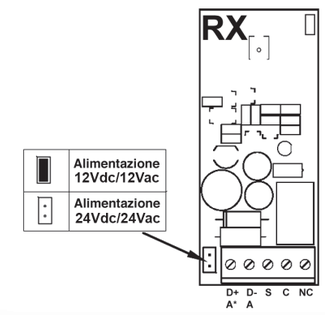

Retro della Scheda RX lato saldature
Configurazione del contatto da utilizzare

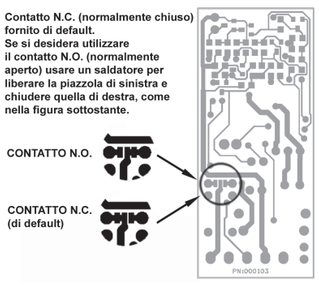

Fig. 6

OPTIONAL

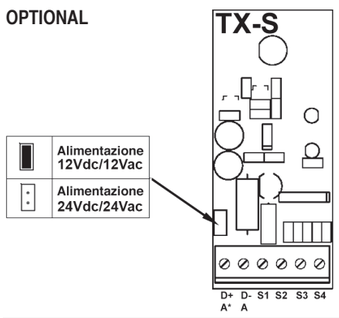

TRASMETTITORE SLIM SYNCRO per 2-3-4 coppie di fotocellule FIT cod. ACG8029.
I morsetti da S1 a S4 devono essere collegati come in fig.4.

Fig. 7

CARATTERISTICHE TECNICHE

- CONTENITORI	esterni in policarbonato, interni in PS antiurto, guarnizioni in gomma termoplastica 60 SHORE A
- DIMENSIONI	35x110x25 mm
- ALIMENTAZIONE	12/24 Vdc/Vac (selezionabile tramite ponticello su circuito elettronico. **Verificate la compatibilità con l'alimentazione fornita dal quadro elettronico.**
- ASSORBIMENTO	60 mA massimo
- TRASMETTITORE	modulato con diodo infrarosso
- PORTATA RELE'	1A - 30Vdc
- GRADO DI PROTEZIONE	IP54
- LED VERDE	TRASMETTITORE è alimentato.
- LED ROSSO	RICEVITORE allineato. **(N.B. a taratura avvenuta si spegne quando si interpone un ostacolo).**
- PORTATA SELEZIONABILE	Portata 20 m (con buone condizioni atmosferiche) **N.B.: La portata si può ridurre in presenza di fenomeni atmosferici quali nebbia, pioggia, polvere, ecc.**

RIB
automatismi per cancelli
automatic entry systems
25014 CASTENEDOLO (BS) - ITALY
Via Matteotti, 162
Tel. +39.030.2135811
Fax +39.030.21358279
www.ribind.it - ribind@ribind.it

Dichiariamo sotto la nostra responsabilità che la fotocellula FIT SLIM è conforme alle seguenti norme e Direttive:

EN12978	2009
EN 55014-1	2000
EN 55014-2	1997
EN 60335-1	2008
EN 61000-3-2	2007
EN 61000-3-3	1997
EN 61000-6-1	2007
EN 61000-6-2	2006
EN 61000-6-3	2007
EN 61000-6-4	2007

Come richiesto dalle seguenti Direttive:
2004/108/CE
2006/95/CE

8 028265 109964 >
CVA1739 - 20032012 - Rev.05

F

FIT SLIM
code ACG8032

CE

POSSIBILITÉ D'EMPLOI
Les photocellules FIT, présentant une technologie à l'avant-garde, satisfont pleinement aux exigences d'une sécurité active pour tous les types de portails automatiques.
Elles sont produites dans la version murale, à fixer sur des colonnes en fer ou en tout autre matériau lisse.

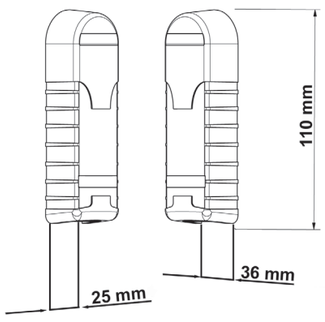

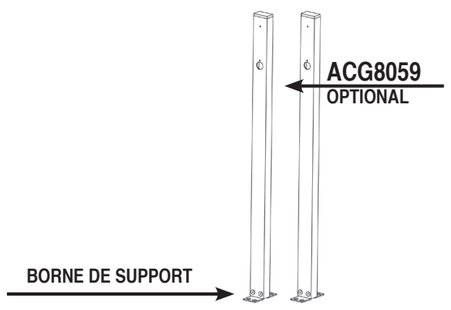

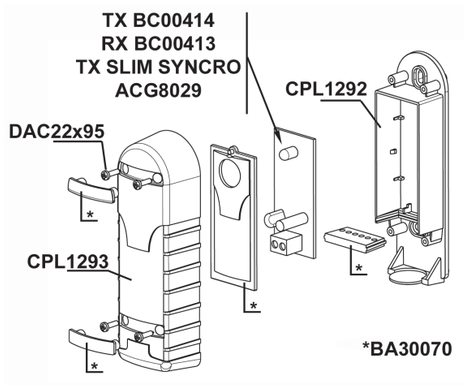

BA30070	kit guarnizioni	CPL1292	Base fotocellula
CPL1293	schermo	DAC22x95	Vite aut. TC.CR.2,2x9,5
BC00414	scheda TX		
BC00413	scheda RX		

RÉFÉRENCES RÉGLEMENTAIRES POUR PORTAILS ET VANTAILS AUTOMATIQUES
L'installateur ne devra procéder à l'installation des Photocellules qu'après s'être assuré de l'existence d'une ultérieure protection principale, conformément aux spécification du paragraphe 5.5.1 (conditions générales requises en matière de protection) de la norme EN12453.

RIB DÉCLINE TOUTE RESPONSABILITÉ POUR LES ÉVENTUELS DOMMAGES DÉRIVANT D'UN USAGE IMPROPRE, ERRONÉ OU IRRAISONNÉ.

MONTAGE
Fixer les boîtiers extérieurs sur les piliers ou sur les bornes à une hauteur du sol d'environ 40÷60 cm et à une distance maximale de 10 cm de la zone de convoi, d'écrasement ou tout de suite après l'encombrement dû à une éventuelle pente.
Installer le récepteur dans une zone ombragée ou dans une position où le soleil ne tape pas horizontalement.
Quoi qu'il en soit, il est vivement recommandé de positionner les Photocellules à la même hauteur, en veillant à ce qu'elles soient parfaitement alignées.
De toute façon, installez les photocellules d'une façon correcte et en fonction du genre de flux pour véhicules ou pour piétons.

BRANCHEMENTS
Les photocellules FIT SLIM peuvent être installées très proches les unes des autres, ceci grâce à la nouvelle fonction de SYNCHRONISME.
Le branchement des photocellules FIT varie selon le type d'alimentation fournie par les centrales de commande.
En premier lieu, placez le jumper d'alimentation soit sur le(s) récepteur(s) (Fig.6) soit sur le(s) transmetteur(s) (Fig. 5/7), suivant la tension fournie par la centrale.

Fig.1

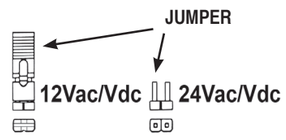

AVEC ALIMENTATION EN COURANT ALTERNATIF 12Vac/24Vac POUR 1 OU 2 COUPLES DE PHOTOCELLULES (Fig. 2)
Il est indispensable d'effectuer le branchement illustré dans la Fig. 2 (avec des bornes RIB). Dans ce cas, l'alimentation des 2 couples de photocellules doit être inversée (se conformer scrupuleusement au schéma de la Fig. 2)

AVEC ALIMENTATION EN COURANT CONTINU 12Vdc/24Vdc POUR 1 OU 2 COUPLES DES PHOTOCELLULES (Fig. 3)
C'est le seul cas où il n'existe aucun synchronisme.
Il est indispensable d'effectuer le branchement illustré dans la Fig.3 (avec des bornes RIB).

Avec 12Vdc/24Vdc il est très important d'alimenter les Photocellules en respectant les polarités; dans le cas contraire, le système ne fonctionnerait pas.

AVEC ALIMENTATION EN COURANT ALTERNATIF/CONTINU 12/24 Vdc/Vac POUR 2-3-4 COUPLES DE PHOTOCELLULES (Fig. 4)
Il est indispensable d'effectuer le branchement illustré dans la Fig. 4, en remplaçant l'un des circuits transmetteurs avec un **TRANSMETTEUR SYNCHRONISEUR code ACG8029 (Fig. 7 - Option).**

Avec 12Vac/24Vac, il est très important d'alimenter les Photocellules en respectant les polarités, comme s'il s'agissait d'un branchement avec polarité positive ou négative, dans le cas contraire le système ne fontionnerait pas.
Avec 12Vdc/24Vdc, il est très important d'alimenter les photocellules en respectant les polarités; dans le cas contraire, le système ne fontionnerait pas.

Utiliser câbles de type H05RN-F présentant une section minimale de 0,75 mm². Si vous dépassez la distance de 10 m entre photocellules et le panneau de contrôle, la section du fil doit être augmentée à 1 mm².

CÔNTROLE DU FONCTIONNEMENT
Fonctionnement avec synchronisme (fig.2-4): interposer un obstacle devant le transmetteur.
S'assurer que le voyant lumineux ROUGE du récepteur correspondant s'éteint.

Fonctionnement sans synchronisme (fig.3): interposer un obstacle d'abord devant le transmetteur et ensuite devant le récepteur.
S'assurer que le voyant lumineux ROUGE du récepteur s'éteint bien dans les deux cas.

Si la led du récepteur reste allumée, il est possible qu' il y ait des perturbations sur la ligne d'alimentation.
Nous conseillons de relier le plot « A/D- » avec le support mural ou le potelet pour protéger les photocellules contre les perturbations.
Faire attention de ne pas provoquer de court-circuit quand les phases d'alimentation sont inversées !

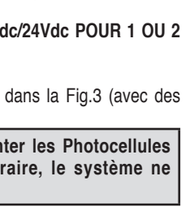

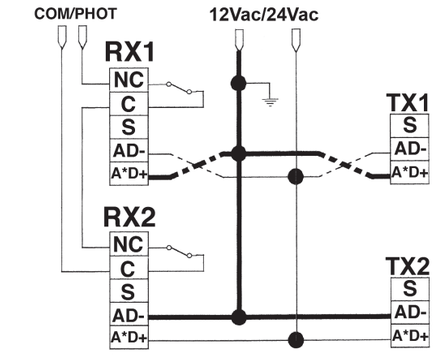

Fig. 2

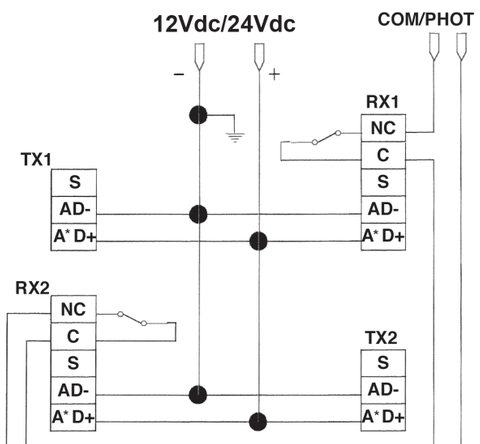

Fig. 3

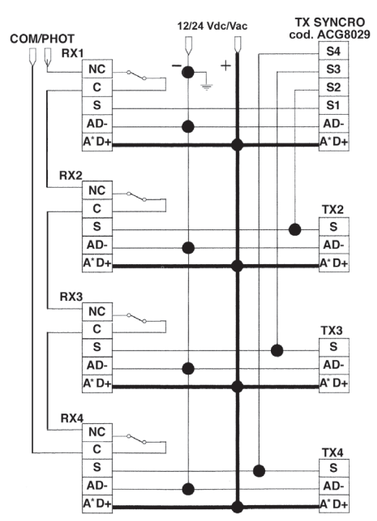

Fig. 4

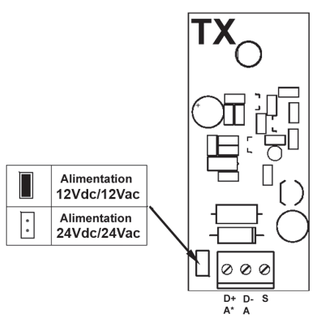

Fig. 5

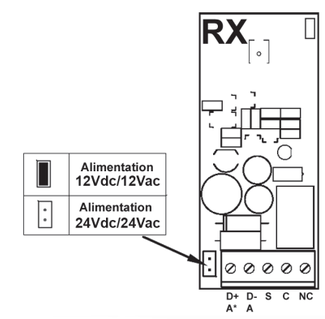

Verso de la Fiche RX, côté soudure.
Configuration du contact à utiliser.

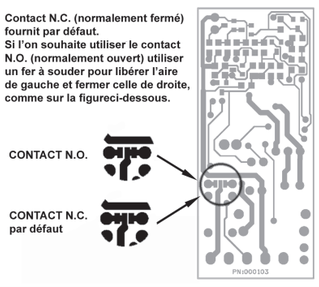

Fig. 6

OPTIONAL

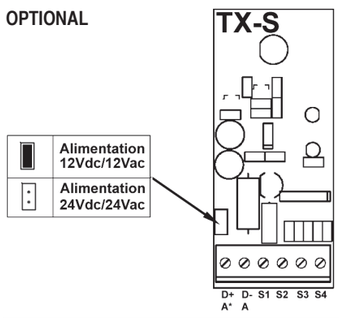

TRANSMETTEUR SLIM SYNCRO pour 2-3-4 couples de photocellules FIT code ACG8029.
Les bornes de S1 à S4 doivent être connectées conformément au schéma de la fig.4

Fig. 7

CARACTÉRISTIQUES TECHNIQUES

-BOÎTIERS	extérieurs en polycarbonate, garnissage en PS anti-choc, joints en caoutchouc thermoplastique 60 SHORE A.
-DIMENSIONS	35x110x25 mm
-ALIMENTATION	12/24 Vdc/Vac sélectionnable à travers le pontet sur le circuit électronique. **Vérifier la compatibilité avec l'alimentation fournie par la centrale.**
-ABSORPTION	60mA maximum
-TRANSMETTEUR	modulé avec diode infrarouge
-PORTÉE DU RELAIS	1A-30Vc.c
-DEGRÉ DE PROTECTION	IP54
-VOYANT LUMINEUX VERT	LE TRANSMETTEUR est alimenté
-VOYANT LUMINEUX ROUGE	LE RÉCEPTEUR est aligné. **(N.B. Une fois terminée la mise au point, il s'éteint lorsque un obstacle s'interpose).**
-PORTÉE SELECTIONNABLE	Portée 20 m (en présence de bonnes conditions atmosphériques). **N.B. La portée peut être reduite en présence de phénomènes atmosphériques tels que le brouillard, la pluie, la poussière, etc..**

RIB
automatismi per cancelli
automatic entry systems
25014 CASTENEDOLO (BS) - ITALY
Via Matteotti, 162
Tel. +39.030.2135811
Fax +39.030.21358279
www.ribind.it - ribind@ribind.it

Le fabricant certifie en engageant sa seule responsabilité que les produit FIT SLIM est conforme aux Normes et Directives ci-dessous:

EN12978	2009
EN 55014-1	2000
EN 55014-2	1997
EN 60335-1	2008
EN 61000-3-2	2007
EN 61000-3-3	1997
EN 61000-6-1	2007
EN 61000-6-2	2006
EN 61000-6-3	2007
EN 61000-6-4	2007

Conformément aux Directives:
2004/108/CE
2006/95/CE

8 028265 109964 >
CVA1739 - 20032012 - Rev.05

GB

FIT SLIM

code ACG8032

CE

USE

The technologically advanced FIT photocells have been especially designed as an active safety feature for all kinds of power-operated opening systems.
They are available in a surface-mounted version which can be fixed to vertical supports in iron or other smooth materials.

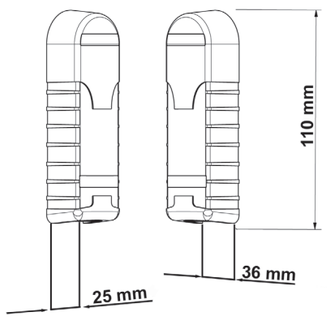

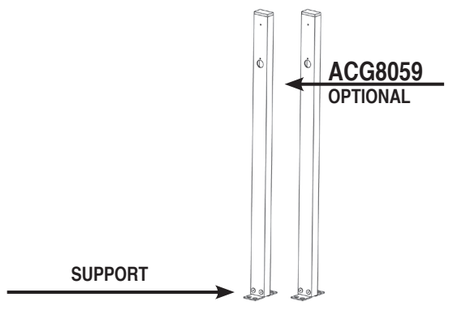

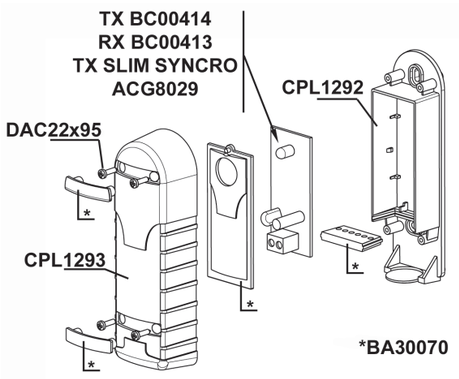

BA30070 kit guarnizioni
CPL1293 schermo
BC00414 scheda TX
BC00413 scheda RX

CPL1292 Base fotocellula
DAC22x95 Vite aut.
TC.CR.2,2x9,5

REFERENCE LEGISLATION FOR POWER-OPERATED DOORS AND GATES

Fitters must make sure that the photocells are only installed together with another primary safety device, as specified in point 5.5.1. of European standard EN 12453 (general safety requirements).

RIB DECLINES ALL LIABILITY FOR DAMAGE CAUSED BY IMPROPER, INCORRECT OR IRRESPONSIBLE USE.

ASSEMBLY

Fix the surface-mounted boxes to the pillars or supports at a height of about 40-60 cm from the ground and at a maximum distance of 10 cm from the entrapment or crushing area or immediately beyond any protruding edges.
Install the receiver in a shaded area or where horizontal rays of sunlight cannot reach it.
Always install the photocells at the same height and make sure they are well aligned.
However, the photocells must be installed in the correct way and accordingly with the type of vehicle and pedestrian usage.

CONNECTIONS

The FIT SLIM photocells can be installed very close together thanks to the new SYNCHRO function.
The FIT SLIM photocells can be connected in different ways depending on the type of power input provided by the control units.

First, position the power input jumpers on the receiver/s (Pic. 6) and transmitter/s (Pic. 5-7) according to the voltage provided by the control unit.

Pic. 1

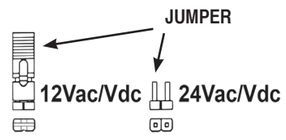

12Vac/24Vac POWER INPUT FOR 1 OR 2 PAIRS OF PHOTOCELLS (Pic. 2)
Connect as shown in Pic. 2 (using RIB control units).
In this case, invert the power input of the 2 pairs of photocells (follow the diagram in Pic. 2 with care).

12Vdc/24Vdc POWER INPUT FOR 1 OR 2 PAIRS OF PHOTOCELLS (Pic. 3)
This is the only case in which the synchro feature is not available.
Connect as shown in Pic. 3 (using RIB control units).

When connecting the photocells to a 12Vdc/24Vdc power supply, make sure to observe the correct polarity otherwise the system will not work.

12/24 Vac/Vdc POWER INPUT FOR 2-3-4 PAIRS OF PHOTOCELLS (Pic. 4)
The connections shown in Pic. 4 can also be made by substituting one of the transmitter circuits with a **SYNCHRO TRANSMITTER code ACG8029 (Pic. 7 - Optional).**

When connecting the photocells to a 12Vac/24Vac power supply, make sure to observe the correct polarity, similarly to a positive and negative polarity connection, otherwise the system will not work.
When connecting the photocells to a 12Vdc/24Vdc power supply, make sure to observe the correct polarity otherwise the system will not work.

Use H05RN-F cables, with a minimum section of 0,75 mm².
If you exceed the distance of 10 m between photocells and control panel, the wire section must be increased to 1 mm².

OPERATING TEST

Operation with the Synchro feature (Pic. 2-4): place an obstacle in front of the transmitter.
Check that the RED LED on the relative receiver turns off.

Operation without the Synchro feature (Pic. 3): first place an obstacle in front of the transmitter and then in front of the receiver.
Make sure that the RED receiver LED turns off in both cases.

In case the receiver led remains lit, malfunctioning of the main supply is suspected. It is advisable to connect electrically the photocells stands to the contact "A/D", to shield the photocells from external noise.
Be careful not to short circuit the system when the supply phases are inverted!

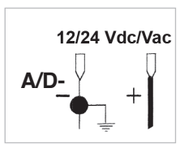

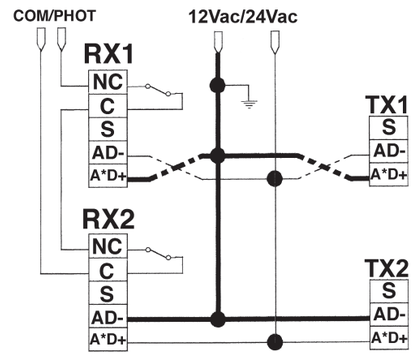

Pic. 2

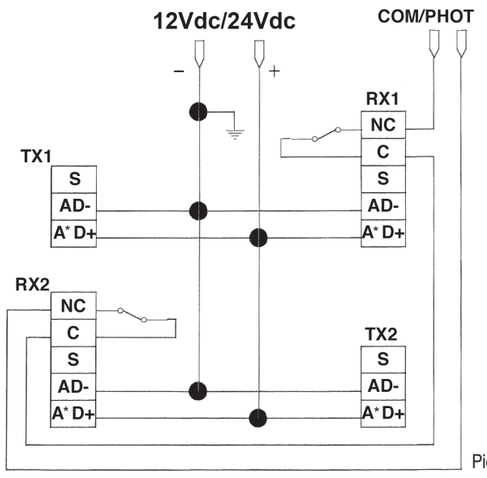

Pic. 3

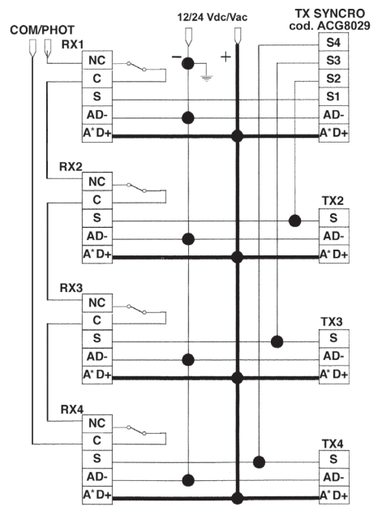

Pic. 4

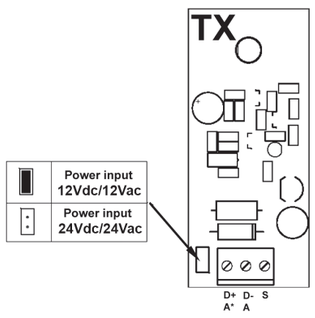

Pic. 5

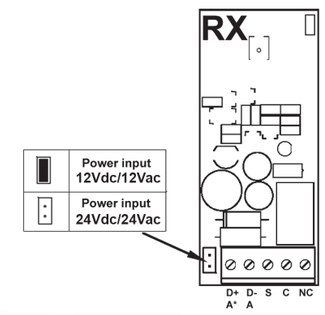

Back of the RX card, welding side
Configuration the contact to be used

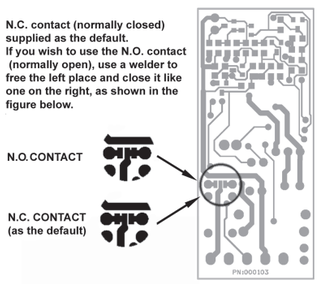

Fig. 6

OPTIONAL

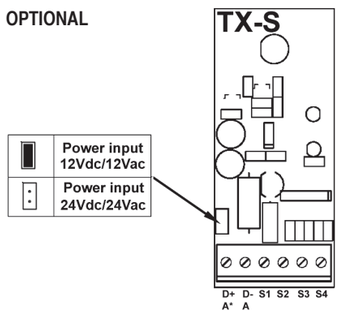

Pic. 7

SLIM SYNCRO TRANSMITTER Code ACG8029 for 2-3-4 pairs of photocells FIT.
Connect terminals S1-S4 as shown in fig. 4.

TECHNICAL FEATURES

- BOXES	surface-mounted in polycarbonat, interior in shock-proof PS, gaskets in thermoplastic 60 SHORE A rubber.
- DIMENSIONS	35x110x25 mm
- POWER INPUT	12/24 Vdc/Vac (select using the jumper on the electronic circuit). **Make sure the system is compatible with the power provided by the power unit.**
- POWER CONSUMPTION	60mA max.
- TRANSMITTER	modulated with infrared diode
- CAPACITY OF RELAY	1A - 30Vdc
- PROTECTED TO	IP54
- GREEN LED	TRANSMITTER powered.
- RED LED	RECEIVER aligned. **(N.B. after calibration this turns off in the presence of an obstacle).**
- RANGE SELECTION	Range 20 m (in good weather conditions) **N.B.: Range may be reduced in the presence of fog, rain, dust, etc.**

automatismi per cancelli
automatic entry systems

25014 CASTENEDOLO (BS) - ITALY
Via Matteotti, 162
Tel. +39.030.2135811
Fax +39.030.21358279
www.ribind.it - ribind@ribind.it

We declare, on our own responsibility, that operating devices of FIT SLIM comply with the following standards and Directives:

EN12978	2009
EN 55014-1	2000
EN 55014-2	1997
EN 60335-1	2008
EN 61000-3-2	2007
EN 61000-3-3	1997
EN 61000-6-1	2007
EN 61000-6-2	2006
EN 61000-6-3	2007
EN 61000-6-4	2007

As is provided by the following Directives:
2004/108/CE
2006/95/CE

8 028265 109964 >
CVA1739 - 20032012 - Rev.05

D

FIT SLIM

Kode ACG8032

CE

ANWENDUNGSMÖGLICHKEITEN

Die FIT-Fotozellen stehen auf dem neuesten technischen Stand und bieten eine komplette aktive Sicherheit für alle automatische Öffnungstypen.
Sie werden in verschiedene Ausführungen hergestellt: mit Wandbefestigung oder mit Befestigung für Säulen, aus Eisen oder verschiedenem anderen glatten Material.

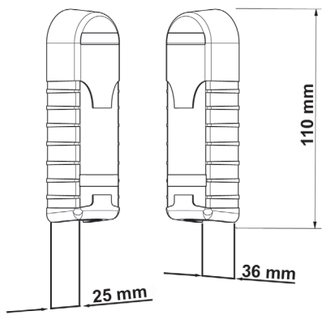

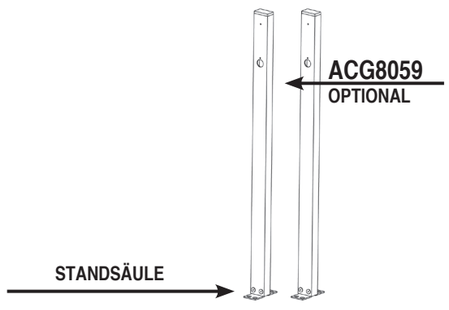

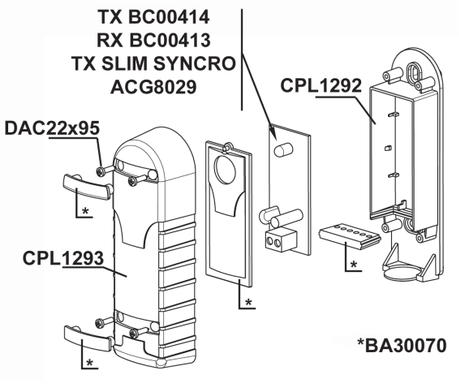

BA30070 kit guarnizioni
CPL1293 schermo
BC00414 scheda TX
BC00413 scheda RX

CPL1292 Base fotocellula
DAC22x95 Vite aut.
TC.CR.2,2x9,5

BEZUGSNORMEN FÜR AUTOMATISCHE TÜREN UND GITTERTÜREN

Der Installateur muss sich vergewissern, dass der Einbau ausschließlich bei Vorhandensein einer zusätzlichen Haupt-Sicherheitseinrichtung, gemäß Vorschrift EN12453, Pkt. 5.1.1 (Allgemeine Schutzanforderungen), vorgenommen wird.

RIB IST NICHT FÜR EVENTUELLE SCHÄDEN VERANTWORTLICH; DIE AUF EINE UNVEREINBARE, FALSCHE ODER UNVERNÜNFTIGE ANWENDUNG ZURÜCKZUFÜHREN SIND.

MONTAGE

Die externen Behälter an den Pfeilern oder Säulen befestigen, in einer Höhe von ca. 40÷60 cm ab Boden und mit einen maximalen Abstand von 10 cm ab Förder- bzw. Quetschbereich, oder unmittelbar nach einer eventuellen Erhebung.
Der Empfänger muss im Schatten, bzw. an einer von horizontalen Sonnenstrahlen geschützten Lage eingebaut werden.
Es ist in jedem Fall empfehlenswert, die Zellen auf gleicher Höhe, in einer Reihe zu positionieren.
Bitte die Fotozellen ohne weiteres korrekterweise installieren, gemäß dem Wagen- / Fußgängerverkehr.

VERBINDUNGEN

Die FIT-Fotozellen können durch die neue SYNCHRON-Funktion sehr nahe aneinander liegend eingebaut werden.
Die FIT-Fotozellen können auf verschiedene Weise angeschlossen werden, entsprechend der Stromversorgung durch die Steuerungsvorrichtung.
Zuerst den Versorgungs-Jumper auf den/die Empfänger (Abb. 6) sowie auf den/die Sender (Abb. 5-7) stecken, je nach Steuerungsspannung.

Abb. 1

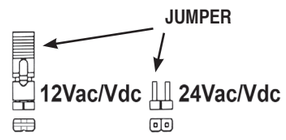

MIT WECHSELSTROMVERSORGUNG 12V WS / 24V WS
FÜR 1 ODER 2 FOTOZELLENPAARE (Abb. 2)
Es ist notwendig, die Verbindung entsprechend der Abb. 2 auszuführen (mit RIB-Steuerung).
In diesem Fall muss die Versorgung der 2 Fotozellenpaare invertiert werden (dazu der Beschreibung in Abb. 2 folgen).

MIT GLEICHSTROMVERSORGUNG 12V GS / 24V GS
FÜR 1 ODER 2 FOTOZELLENPAARE (Abb. 3)
Nur in diesem Fall wird der Gleichlauf nicht erreicht.
Es ist notwendig, die Verbindung entsprechend der Abb. 3 auszuführen (mit RIB-Steuerung).

Bei 12V GS / 24V GS ist es sehr wichtig, die Fotozellen mit der richtigen Polarität zu versorgen, anderenfalls funktioniert das System nicht.

MIT WECHSELSTROM-/GLEICHSTROMVERSORGUNG 12/24V WS/GS
FÜR 2-3-4 FOTOZELLENPAARE(Abb. 4)
Es ist möglich, die Verbindung der Abb. 4 auszuführen, indem einer der Übertragungskreisläufe mit dem **SYNCHRONISIERTEN SENDER Kode ACG8029 (Abb. 7 - Optional)** ausgeführt wird.

Bei 12/24V WS ist es sehr wichtig, die Fotozellen mit der richtigen Polarität zu versorgen, so wie für eine Verbindung mit positiver und negativer Polarität, anderenfalls funktioniert das System nicht.
Bei 12/24V GS ist es sehr wichtig, die Fotozellen mit der richtigen Polarität zu versorgen, anderenfalls funktioniert das System nicht.

Verwenden Sie Kabeltyp H05RN-F mit einem minimalen Querschnitt von 0,75 mm². Wenn Sie den Abstand von 10 m zwischen Fotozellen und Bedienfeld überschreiten, der Kabel-Querschnitt auf 1 mm² erhöht werden.

FUNKTIONSÜBERPRÜFUNG

Funktion im Synchronbetrieb (Abb. 2-4): Ein Hindernis vor den Sender stellen.
Überprüfen, ob das ROTE LED des entsprechenden Empfängers abgeschaltet ist.

Funktion ohne Synchronbetrieb (Abb. 3): Zuerst ein Hindernis vor dem Sender und dann vor dem Empfänger stellen.
Überprüfen, ob das ROTE LED des Empfängers in beiden Fällen abgeschaltet ist.

Wenn das Empfänger Led eingeschaltet bleibt, ist es möglich, dass Störungen im Speisungsnetz vorhanden sind. Zum Schutz der Fotozellen vor Störungseinflüssen, empfehlen wir die elektrische Verbindung der Fotozellen der Tragsäulen/Tragstangen an Klemme A/D.
Bitte darauf achten, dass kein Kurzschluss entsteht, wenn die Speisungsfasen invertiert sind!

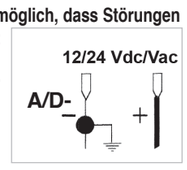

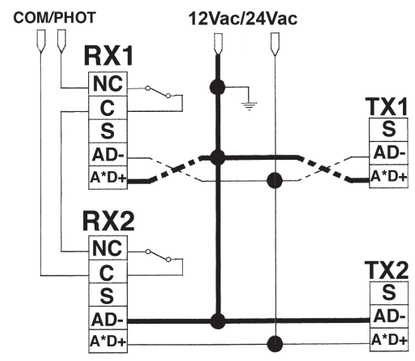

Abb. 2

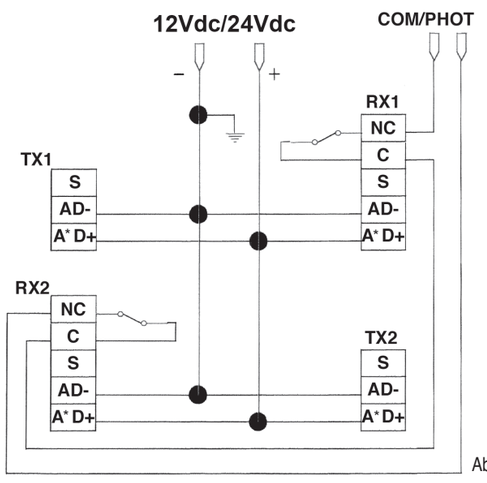

Abb. 3

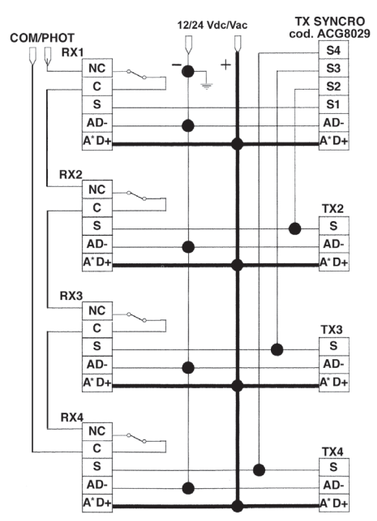

Abb. 4

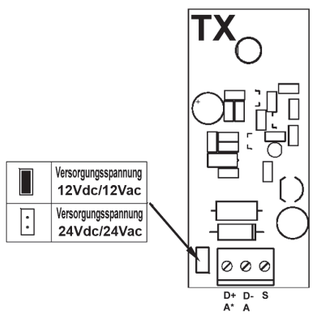

Abb. 5

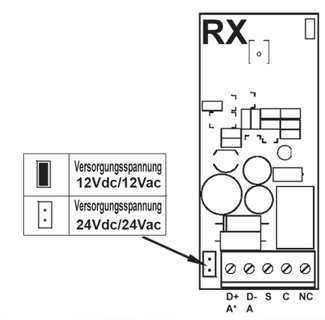

Rückseite der RX-Platine, Seite Schweißnähte
Konfigurierung des anzuwendenden Kontaktes.

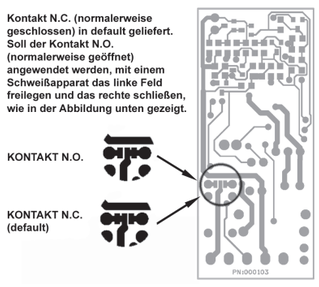

Abb. 6

OPTIONAL

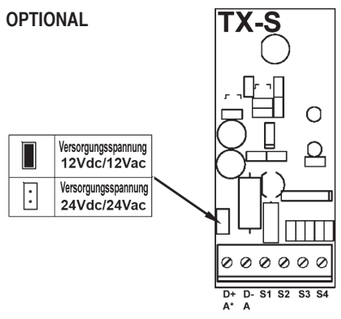

Abb. 7

SENDER SLIM SYNCRO für 2-3-4 Fotozellenpaare FIT kode ACG8029.
Die Klemmen S1 bis S4 müssen entsprechend Abb. 4 verbunden werden.

TECHNISCHE EIGENSCHAFTEN

- BEHÄLTER	Außenmaterial aus Polykarbonat, intern aus stoßfestem PS, Dichtungen aus Thermokunststoff-Gummi 60 SHORE A.
- ABMESSUNGEN	35x110x25 mm
- STROMVERSORGUNG	12/24 V GS/V WS (einstellbar mittels Brücke auf elektrischer Schaltung). **Die Kompatibilität mit der von der Steuereinheit gelieferten Stromversorgung überprüfen.**
- AUFNAHME	60mA maximal
- SENDER	mit Infrarotdiode moduliert
- RELAISBELASTBARKEIT	1A - 30V WS
- SCHUTZGRAD	IP54
- GRÜNE LED	SENDER wird versorgt.
- ROTE LED	EMPFÄNGER ausgerichtet **(Anmerkung: Nach erfolgter Eichung wird diese abgeschaltet, wenn ein Hindernis auftritt)**
- EINSTELLBARE REICHWEITE	20 m (bei guten atmosphärischen Bedingungen) Anmerkung: **Die Reichweite kann sich durch atmosphärische Phänomene wie Nebel, Regen, Staub usw. reduzieren.**

automatismi per cancelli
automatic entry systems

25014 CASTENEDOLO (BS) - ITALY
Via Matteotti, 162
Tel. +39.030.2135811
Fax +39.030.21358279
www.ribind.it - ribind@ribind.it

Wir erklären unter unserer Verantwortung, dass die FIT SYNCRO mit den folgenden Normen und Richtlinien übereinstimmen:

EN12978	2009
EN 55014-1	2000
EN 55014-2	1997
EN 60335-1	2008
EN 61000-3-2	2007
EN 61000-3-3	1997
EN 61000-6-1	2007
EN 61000-6-2	2006
EN 61000-6-3	2007
EN 61000-6-4	2007

Wie es die folgenden Richtlinien verfügen:
2004/108/CE
2006/95/CE

8 028265 109964 >
CVA1739 - 20032012 - Rev.05