ISTRUZIONI PER L'USO
INSTRUCTIONS POUR L'UTILISATION
OPERATING INSTRUCTIONS
BEDIENUNGSANLEITUNGEN

RX433-A 1CH

cod. ACG5055 - c/m cod. ACG5056

RX433-A 2CH

cod. ACG5051 - c/m cod. ACG5052

RX91-A 1CH

cod. ACG5005 - c/m cod. ACG5004 CE

Dichiariamo sotto la nostra responsabilità che questo prodotto è conforme alle seguenti norme e Direttive:
Le fabricant certifie en engageant sa seule responsabilité que les produit est conforme aux Normes et Directives ci-dessous:
We declare, on our own responsibility, that this product comply with the following standards and Directives:
Wir erklären unter unserer Verantwortung, daß dieses Produkt mit den folgenden Standards und den Richtlinien übereinstimmen:
1999/5/CE

automatismi per cancelli
automatic entry systems

25014 CASTENEDOLO (BS)-ITALY
Via Matteotti, 162
Telefono ++39.030.2135811
Fax ++39.030.21358279-21358278
e-mail: ribind@ribind.it
Web Address: http://www.ribind.it

COMPANY WITH QUALITY SYSTEM CERTIFIED BY DNV =ISO 9001/2000=

ATTENZIONE

1° - LEGGERE E SEGUIRE TUTTE LE ISTRUZIONI.
2° - Tenete i comandi dell'automatismo (pulsantiera, telecomando etc.) fuori dalla portata dei bambini.
3° - Effettuare le operazioni di comando da punti ove l'automazione sia visibile.
4° - Utilizzare i telecomandi solo in vista dell'automazione.
5° - **Questo libretto d'istruzioni è rivolto esclusivamente a del personale specializzato**.
LA DITTA RIB NON ACCETTA NESSUNA RESPONSABILITÀ per eventuali danni provocati dalla mancata osservanza nell'installazione delle norme di sicurezza attualmente in vigore.

ATTENTION

1° - LIRE ET SUIVRE TOUTES LES INSTRUCTIONS.
2° - Gardez les commandes de l'automatisme (boutons poussoirs, telecommande etc.) hors de la portée des enfants.
3° - Il faut donner les commandes d'un lieu, où on peut voir l'automatisme.
4° - Il faut utiliser les émetteurs seulement si on voit le portail.
5° - **Ce manuel d'instruction est adresse seulement au personnel specialisé**.
L'enterprise R.I.B. n'accepte aucune responsabilité pour des dommages eventuels provoqués par le manque d'observation lors de l'installation des normes de securité actuellement en vigueur.

ATTENTION

1° - READ AND FOLLOW ALL THE INSTRUCTIONS.
2° - Keep the automatism controls (push-button, remote control, etc) out of the reach of children.
3° - Command pulses must be given from sites, where You can see the gate.
4° - Use transmitters only if You can see the gate.
5° - **This instruction booklet is for specialized personnel only**.
R.I.B. accepts no responsibility for any damage caused by the safety regulations at present in force not being observed during installation.

ACHTUNG

1° - LESEN UND BEFOLGEN SIE AUFMERKSAM ALLE ANWEISUNGEN.
2° - Bewahren Sie die Geräte für die automatische Steuerung (Drucktaster, Funksender, u.s.w.) an einem für Kinder unzugänglichen Platz auf.
3° - Die Betätigung der automatischen Steuerungs soll nur ausgeführt werden wenn die automatische Anlage sichtbar ist.
4° - Die Funksender nur inn den Fällen benützen wenn die automatische Anlage sichtbar ist.
5° - **Diese Montageanweisung kann ausschließlich von der Fachleuten gebraucht werden**.
Die Firma R.I.B. haftet nicht für eventuelle Schäden, die bei der Installation durch Nichtbeachtung der zur Zeit gültigen Sicherheitsvorschriften entstanden sind.

I T A L I A N O

PROCEDURA MEMORIZZAZIONE CODICI SU RX MONOCANALE

All'accensione del ricevitore i led verde e rosso si accendono per 1 secondo segnalando la presenza dell'alimentazione.
a - Se la memoria sul ricevitore è vuota (versione standard), i led verde e rosso D1 e D2 si accendono alternativamente.
b - Se nella memoria ci sono già dei codici, i led rimangono spenti (eseguire una cancellazione totale - vedi il paragrafo "procedura di cancellazione totale codici).

1. Premere il pulsantino P a bordo ricevitore => il led rosso si attiva lampeggiando per 10 secondi. Durante questo tempo è sufficiente premere uno dei tasti sul trasmettitore per memorizzare il codice.

a. Il ricevitore, oltre al codice, apprende anche il canale che si vuole utilizzare. Fate quindi attenzione al pulsante del telecomando che premete durante la procedura di apprendimento dei codici perché sarà quello che in seguito attiverà il sistema.
b. Se non viene inviato alcun codice, dopo 10 secondi il led rosso del ricevitore si spegne segnalando l'uscita dalla procedura di programmazione. I led verde e rosso lampeggiano alternativamente segnalando l'assenza di codici in memoria.
c. La corretta memorizzazione del codice è visualizzata dal led verde che si accende per 500ms.
d. Dopo avere appreso il primo codice/telecomando, il tempo utile per l'apprendimento si rinnova di altri 10 secondi e si possono memorizzare altri codici/telecomandi.

2. Per terminare la procedura di apprendimento codici è sufficiente lasciare trascorrere 10 secondi fino allo spegnimento del led rosso. In alternativa potete premere per un istante il pulsantino a bordo ricevitore ed anche in questo caso il led rosso si spegne per segnalare la fine della procedura di memorizzazione.

Con i led spenti il ricevitore è pronto alla ricezione dei codici memorizzati. Premete il tasto di un telecomando memorizzato precedentemente. Il led verde D2 sul ricevitore si accende per un attimo segnalando il riconoscimento di un codice valido. Nello stesso istante il relè R1 a bordo ricevitore si attiva chiudendo il contatto che comanda l'automazione.
Nota: Se premendo un tasto del telecomando si accende il led rosso D1 per un attimo, questo significa che il tasto/codice non è presente in memoria e che dovete pertanto eseguire la procedura di memorizzazione dal punto 1.

PROCEDURA MEMORIZZAZIONE CODICI SU RX BICANALE.

Si differenzia dalla procedura memorizzazione codici su RX433-A o RXR91-A MONOCANALE in quanto è possibile determinare quale dei due relè a bordo ricevitore attivare e con quali tasti del/dei trasmettitori.

Memorizzazione codici su relè R1.

All'accensione del ricevitore i led verde e rosso si accendono per 1 secondo segnalando la presenza dell'alimentazione.
a - Se la memoria sul ricevitore è vuota (versione standard), i led verde e rosso D1 e D2 si accendono alternativamente.
b - Se nella memoria ci sono già dei codici, i led rimangono spenti (eseguire una cancellazione totale - vedi il paragrafo "procedura di cancellazione totale codici).

1. Premere il pulsantino P a bordo ricevitore => il led rosso si attiva lampeggiando per 10 secondi e segnalando che i codici che verranno memorizzati saranno associati al funzionamento del relè R1. Durante questo tempo è sufficiente premere uno dei tasti sul trasmettitore per memorizzare il codice.

a. Il ricevitore, oltre al codice, apprende anche il canale che si vuole utilizzare. Fate quindi attenzione al pulsante del telecomando che premete durante la procedura di apprendimento dei codici perché sarà quello che in seguito attiverà il relè R1.
b. Se non viene inviato alcun codice, dopo 10 secondi il led rosso del ricevitore si spegne segnalando l'uscita dalla procedura di programmazione. I led verde e rosso lampeggiano alternativamente segnalando l'assenza di codici in memoria.
c. La corretta memorizzazione del codice è visualizzata dal led verde che si accende per 500 ms.
d. Dopo avere appreso il primo codice/telecomando, il tempo utile per l'apprendimento si rinnova di altri 10 secondi e si possono memorizzare altri codici/telecomandi.

2. Per terminare la procedura di apprendimento codici è sufficiente lasciare trascorrere 10 secondi fino allo spegnimento del led rosso. In alternativa potete premere per un istante il pulsantino a bordo ricevitore ed anche in questo caso il led rosso si spegne per segnalare la fine della procedura di memorizzazione.

Memorizzazione codici su relè R2.

All'accensione del ricevitore i led verde e rosso si accendono per 1 sec. segnalando la presenza dell'alimentazione.
a - Se la memoria sul ricevitore è vuota (versione standard), i led verde e rosso si accendono alternativamente.
b - Se nella memoria ci sono già dei codici, i led rimangono spenti (eseguire una cancellazione totale - vedi il paragrafo "procedura di cancellazione totale codici).

1. Premere il pulsantino P a bordo ricevitore => il led rosso si attiva lampeggiando.

2. Premere nuovamente il pulsantino P a bordo ricevitore => il led rosso si spegne e si attiva lampeggiando il led verde per 10 secondi segnalando che i codici che verranno memorizzati saranno associati al funzionamento del relè R2. Durante questo tempo è sufficiente premere uno dei tasti sul trasmettitore per memorizzare il codice.

a. Il ricevitore, oltre al codice, apprende anche il canale che si vuole utilizzare. Fate quindi attenzione al pulsante del telecomando che premete durante la procedura di apprendimento dei codici perché sarà quello che in seguito attiverà il relè R2.
b. Se non viene inviato alcun codice, dopo 10 secondi il led verde del ricevitore si spegne segnalando l'uscita dalla procedura di programmazione. I led verde e rosso lampeggiano alternativamente segnalando l'assenza di codici in memoria.
c. La corretta memorizzazione del codice è visualizzata dal led rosso che si accende per 500ms.
d. Dopo avere appreso il primo codice/telecomando, il tempo utile per l'apprendimento si rinnova di altri 10 secondi e si possono memorizzare altri codici/telecomandi.

2. Per terminare la procedura di apprendimento codici è sufficiente lasciare trascorrere 10 secondi fino allo spegnimento del led verde. In alternativa potete premere per un istante il pulsantino a bordo ricevitore ed anche in questo caso il led verde si spegne per segnalare la fine della procedura di memorizzazione.

Con i led spenti il ricevitore è pronto alla ricezione dei codici memorizzati. Premete il tasto di un telecomando memorizzato precedentemente. Il led verde D2 sul ricevitore si accende per un attimo segnalando il riconoscimento di un codice valido. Nello stesso istante il relè 1 o il relè 2 a bordo ricevitore si attiva chiudendo il contatto che comanda l'automazione.
Nota: Se premendo un tasto del telecomando si accende il led rosso D1 per un attimo questo significa che il tasto/codice non è presente in memoria e che dovete pertanto eseguire la procedura di memorizzazione dal punto 1.

PROCEDURA DI CANCELLAZIONE TOTALE DEI CODICI

1. Chiudere il jumper J, premere e rilasciare il pulsantino a bordo ricevitore.

La conferma dell'avvenuta cancellazione totale dei codici è data dall'accensione del led rosso per 0,5 sec. che poi rimane spento.

2. Aprendo il jumper J, i led verde e rosso iniziano a lampeggiare alternativamente segnalando lo stato di memoria vuota.

Nota: Il Jumper J durante il normale funzionamento deve rimanere aperto.

SEGNALAZIONE MEMORIA SATURA

Se premendo il pulsantino P il led verde lampeggia per 6 volte, vuol dire che la memoria è piena (max 60 codici).

CVA1819 - 16012007 - Rev. 02

CARATTERISTICHE TECNICHE	CARACTERISTIQUES TECHNIQUES	TECHNICAL DATA	TECHNISCHE EIGENSCHAFTEN	433-A	91-A
FREQUENZA RICEZIONE	FREQUENCE DE RECEPTION	RECEPTION FREQUENCY	EMPFANGSFREQUENZ	433,92 MHz	30.925MHz
FREQUENZA INTERMEDIA	FREQUENCE INTERMEDIAIRE	INTERMEDIATE FREQUENCY	MITTLERER FREQUENZBEREICH	-	455KHz
IMPEDENZA INGRESSO	IMPEDANCE D'ENTREE	INPUT IMPEDANCE	EINGANGSIMPEDANZ	52 ohm	
SENSIBILITÀ	SENSIBILITE	SENSITIVITY	EMPFINDLICHKEIT	>2,24µV	>0.3µV
ALIMENTAZIONE	ALIMENTATION	POWER SUPPLY	VERSORGUNG	11÷30Vac/dc	
ASSORBIMENTO A RIPOSO	CONSOMMATION AU REPOS	ABSORPTION AT REST	AUFNAHME IM RUHEZUSTAND	13mA	40mA
ASSORBIMENTO CH ATTIVO	CONSOMMATION CH ACTIF	ABSORPTION WITH CH ACTIVE	AUFNAHME MIT AKTIVEM CH	33mA	61mA
DECODIFICA	DECODAGE	DECODIFY	DECODIERUNG	DIGITAL	
N° CANALI	NOMBRE DE CANAUX	N. CHANNELS	KANALANZAHL	1÷2	
CONTATTO RELÉ	CONTACT RELAIS	RELAY CONTACT	RELAISKONTAKT	0,5A 125V	
TEMPO ECCITAZIONE	TEMPS D'EXCITATION	EXCITATION TIME	ANZUGZEIT	300ms	
TEMPO DISECCITAZIONE	TEMPS DE DESEXCITATION	DE-EXCITATION TIME	ABFALLZEIT	300ms	
TEMPERATURA DI LAVORO	RESISTANCE A LA TEMPERATURE	OPERATING TEMPERATURE	TEMPERATURWECHSELBESTÄNDIGKEIT	-10 ÷ +55°C	
DIMENSIONI	DIMENSIONS	DIMENSIONS	ABMESSUNGEN	96x43x20	
PESO	POIDS MAXIMUN	WEIGHT	GEWICHT	28÷36g	

RICEVITORE CON CONNETTORE - RECEPTEUR AVEC CONNECTEUR
RECEIVER WITH CONNECTOR - EMPFÄNGER MIT VERBINDER

RX433-A ACG5055 1CH - ACG5051 2CH

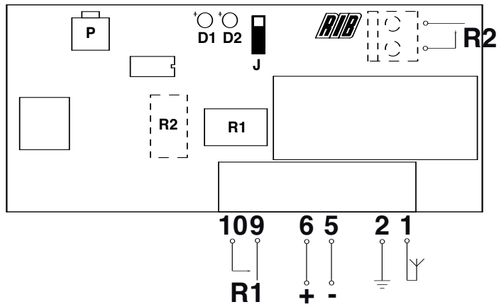

RICEVITORE CON MORSETTIERA - RECEPTEUR AVEC BORNIER
RECEIVER WITH PLUG - EMPFÄNGER MIT KLEMMENLEISTE

RX433-A ACG5056 1CH - ACG5052 2CH

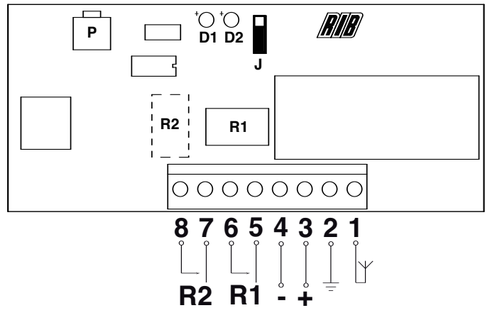

VISTA LATO COMPONENTI
D1 - Led Rosso
D2 - Led Verde
P - Pulsantino
R1 - Relé 1
R2 - Relé 2
J - Ponticello

VUE COTE COMPOSANTS
D1 - Led
D2 - Led
P - Bouton-poussoir
R1 - Relais 1
R2 - Relais 2
J - Pont

COMPONENTS SIDE
D1 - Led
D2 - Led
P - Push button
R1 - Relay 1
R2 - Relay 2
J - Jumper

BAUTEILSEITE
D1 - Led
D2 - Led
P - Drucktaster
R1 - Relais 1
R2 - Relais 2
J - Überbrückung

RICEVITORE CON CONNETTORE - RECEPTEUR AVEC CONNECTEUR
RECEIVER WITH CONNECTOR - EMPFÄNGER MIT VERBINDER

RX91-A ACG5005 1CH

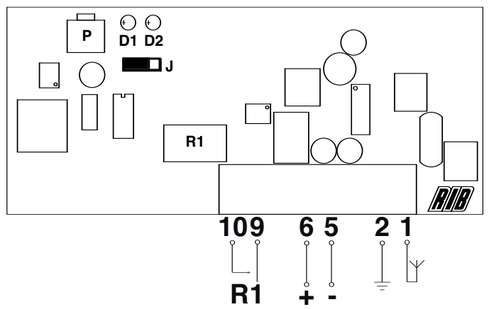

RICEVITORE CON MORSETTIERA - RECEPTEUR AVEC BORNIER
RECEIVER WITH PLUG - EMPFÄNGER MIT KLEMMENLEISTE

RX91-A ACG5004 1CH

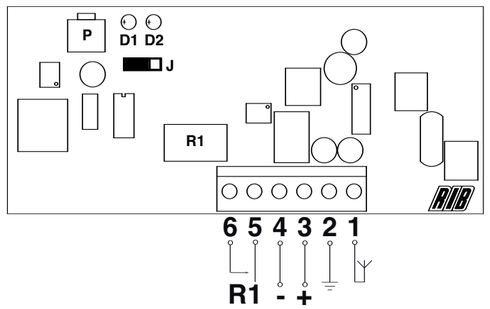

RX91	RX433	J - PONTICELLO - PONT - JUMPER - UBERBRÜCKUNG
		Posizione di default - Position de default - Default position - Default Position
		Per la cancellazione dei codici - Pour l'effacement des codes - To erase the codes - Zur Kodenlöschung

F R A N Ç A I S E

PROCEDURE DE MEMORISATION DES CODES SUR RADIO RECEPTEUR MONOCANAL

A l'allumage du récepteur, les leds vert et rouge s'allument pendant 1 seconde pour signaler la présence de l'alimentation.

a – Si la mémoire sur le récepteur est vide (version standard), les leds vert et rouge D1 et D2 s'allument alternativement.

b – Si il y a déjà des codes dans la mémoire, les leds restent éteints

(effectuer un effacement total – voir le paragraphe "procédure d'effacement total des codes".

1. Appuyer sur le petit bouton P à bord du récepteur => le led rouge s'active en clignotant pendant 10 secondes. Pendant ce temps, il suffit d'appuyer sur une des touches sur le transmetteur pour mémoriser le code.

a. Le récepteur, en plus du code, apprend aussi le canal que l'on veut utiliser. Il faut donc faire attention au bouton de la télécommande sur lequel on appuie durant la procédure d'apprentissage des codes parce que ce sera celui-ci qui par la suite activera le système.

b. Si aucun code n'est envoyé, après 10 secondes, le led rouge du récepteur s'éteint pour signaler la sortie de la procédure de programmation. Les leds vert et rouge clignotent alternativement pour signaler l'absence de codes en mémoire.

c. La mémorisation correcte du code est affichée par le led vert qui s'allume pendant 500ms.

d. Après avoir appris le premier code/télécommande, le temps utile pour l'apprentissage se renouvelle de 10 autres secondes et il est possible de mémoriser d'autres codes/télécommandes.

2. Pour terminer la procédure d'apprentissage des codes, il suffit de laisser passer 10 secondes jusqu'à l'extinction du led rouge. En alternative, il est possible d'appuyer pendant un instant sur le petit bouton à bord du récepteur et dans ce cas aussi, le led rouge s'éteint pour signaler la fin de la procédure de mémorisation.

Lorsque les leds sont éteints, le récepteur est prêt à la réception des codes mémorisés. Appuyer sur la touche d'une télécommande mémorisée précédemment. Le led vert D2 sur le récepteur s'allume pendant un instant pour signaler la reconnaissance d'un code valable. Au même instant, le relais R1 à bord du récepteur s'active en fermant le contact qui commande l'automation.

Note: Si en appuyant sur une touche de la télécommande, le led rouge D1 s'allume pendant un instant, cela signifie que la touche/code n'est pas présente en mémoire et qu'il faut donc effectuer la procédure de mémorisation à partir du point 1.

PROCEDURE DE MEMORISATION DES CODES SUR RADIO RECEPTEUR BICANAL

Elle se différencie de la procédure de mémorisation des codes sur RX433-A ou RXR91-A MONOCANAL car il est possible de déterminer lequel des deux relais activer à bord du récepteur et avec quelles touches du/des transmetteur/s.

Mémorisation des codes sur relais R1.

A l'allumage du récepteur, les leds vert et rouge s'allument pendant 1 seconde pour signaler la présence de l'alimentation.

a - Si la mémoire sur le récepteur est vide (version standard), les leds vert et rouge D1 et D2 s'allument alternativement.

b - Si dans la mémoire, il y a déjà des codes, les leds restent éteints (effectuer un effacement total – voir le paragraphe "procédure d'effacement total des codes ").

1. Appuyer sur le petit bouton P à bord du récepteur => le led rouge s'active en clignotant pendant 10 secondes et en signalant que les codes qui seront mémorisés seront associés au fonctionnement du relais R1. Pendant ce temps, il suffit d'appuyer sur une des touches sur le transmetteur pour mémoriser le code.

a. Le récepteur, en plus du code, apprend aussi le canal que l'on veut utiliser. Il faut donc faire attention au bouton de la télécommande sur lequel on appuie durant la procédure d'apprentissage des codes car ce sera celui qui par la suite activera le relais R1.

b. Si aucun code n'est envoyé, après 10 secondes, le led rouge du récepteur s'éteint en signalant la sortie de la procédure de programmation. Les leds vert et rouge clignotent alternativement pour signaler l'absence de codes dans la mémoire.

c. La mémorisation correcte du code est affichée par le led vert qui s'allume pendant 500ms.

d. Après avoir appris le premier code/télécommande, le temps utile pour l'apprentissage se renouvelle de 10 autres secondes et il est possible de mémoriser d'autres codes/télécommandes.

2. Pour terminer la procédure d'apprentissage des codes, il suffit de laisser passer 10 secondes jusqu'à l'extinction du led vert. En alternative, il est possible d'appuyer pendant un instant sur le petit bouton à bord du récepteur et dans ce cas aussi, le led vert s'éteint pour signaler la fin de la procédure de mémorisation.

Quand les leds sont éteints, le récepteur est prêt à la réception des codes mémorisés. Appuyer sur la touche d'une télécommande mémorisée précédemment. Le led vert D2 sur le récepteur s'allume pendant un instant pour signaler la reconnaissance d'un code valable. Au même instant, le relais 1 ou le relais 2 à bord du récepteur s'active en fermant le contact qui commande l'automation.

Note: Si en appuyant sur une touche de la télécommande, le led rouge D1 s'allume pendant un instant, cela signifie que la touche/code n'est pas présente en mémoire et qu'il faut donc effectuer la procédure de mémorisation à partir du point 1.

PROCEDURE D'EFFACEMENT TOTAL DES CODES

1. Fermer le jumper J, appuyer et relâcher le petit bouton à bord du récepteur.

La confirmation que l'effacement total a été effectué est donnée par l'allumage du led rouge pendant 0,5 sec. qui reste ensuite éteint.

2. En ouvrant le jumper J, les leds vert et rouge commencent à clignoter alternativement pour signaler l'état de mémoire vide.

Note: Le Jumper J durant le fonctionnement normal doit rester ouvert.

SIGNALISATION MEMOIRE SATUREE

Si en appuyant sur le petit bouton P, le led vert clignote 6 fois, ce veut dire que la mémoire est pleine (max 60 codes).

E N G L I S H

PROCEDURE FOR MEMORISING CODES ON THE MONO-CHANNEL RECEIVER

When the receiver is switched on the red and green LEDs come on for 1 second to indicate that power is being supplied.

a - If the receiver memory is empty (standard version) the red and green LEDs, D1 and D2, light up alternately.

b - If there are already codes in the memory the LEDs remain unlit (perform complete cancellation – see paragraph "procedure for completely cancelling codes").

1. Press button P on board the receiver => the red LED will active and flash for 10 seconds. During this time pressing one of the keys on the transmitter is sufficient to memorise the code.

a. The receiver, in addition to the code, also learns the channel that you wish to use. Therefore take note of the key that you press on the remote control during the code registering procedure as it will be the one that will activate the system in the future.

b. If no code is sent, after 10 seconds the red LED on the receiver will go out indicating exit from the programming procedure. The red and green lights will flash alternately indicating the absence of codes in the memory.

c. Correct memorisation of the code is indicated by the green LED coming on for 500 ms.

d. After having registered the first code/remote control, the time available for registering is renewed by another 10 seconds and you can memorise other codes/remotes.

2. A pause of 10 seconds, or until the red LED goes out, is enough to terminate the code registration procedure. Alternatively you can press the button on board the receiver for a second; also in this case the red LED will go out indicating the end of the memorisation procedure.

With the LEDs off the receiver is ready to receive memorised codes. Press the key of a previously memorised remote control. The green LED (D2) on the receiver will light up for a second to indicate recognition of a valid code. At the same time relay R1 on board the receiver activates, closing the contact that controls the automation.

Note: If upon pressing the button on the remote control the red LED (D1) comes on for a second, this means that the button/code is not in the memory and therefore you will have to follow the memorisation procedure from point 1.

PROCEDURE FOR MEMORISING CODES ON THE RX BI-CHANNEL

This is different to the code memorising procedure on RX433-A or RXR91-A MONO-CHANNEL as it is possible to determine which of the relays to activate on board the receiver and with which buttons on the transmitter/s.

Memorisation of codes on relay R1.

When the receiver is switched on the red and green LEDs come on for 1 second to indicate that power is being supplied.

a - If the receiver memory is empty (standard version) the red and green LEDs, D1 and D2, light up alternately.

b - If there are already codes in the memory the LEDs remain unlit (perform complete cancellation – see paragraph "procedure for completely cancelling codes").

1. Press button P on board the receiver => the red LED will activate and flash for 10 seconds, indicating that the codes memorised will be connected to the functioning of relay R1. During this time pressing one of the keys on the transmitter is sufficient to memorise the code.

a. The receiver, in addition to the code, also learns the channel that you wish to use. Therefore take note of the key that you press on the remote control during the code registering procedure as it will be the one that will activate relay R1 in the future.

b. If no code is sent, after 10 seconds the red LED on the receiver will go out indicating exit from the programming procedure. The red and green lights will flash alternately indicating the absence of codes in the memory.

c. Correct memorisation of the code is indicated by the green LED which comes on for 500 ms.

d. After having registered the first code/remote control, the time available for registering is renewed by another 10 seconds and you can memorise other codes/remotes.

2. A pause of 10 seconds, or until the red LED goes out, is enough to terminate the code registration procedure. Alternatively you can press the button on board the receiver for a second; also in this case the red LED will go out indicating the end of the memorisation procedure.

Memorisation of codes on relay R2.

When the receiver is switched on the red and green LEDs come on for 1 second to indicate that power is being supplied.

a - If the receiver memory is empty (standard version) the red and green LEDs, D1 and D2, light up alternately.

b - If there are already codes in the memory the LEDs remain unlit (perform complete cancellation – see paragraph "procedure for completely cancelling codes").

1. Press button P on board the receiver => the red LED will activate and flash.

2. Press button P on board the receiver again => the red LED will go out and the green LED will come on and flash for 10 seconds, indicating that the codes memorised will be connected to the functioning of relay R2. During this time pressing one of the keys on the transmitter is sufficient to memorise the code.

a. The receiver, in addition to the code, also learns the channel that you wish to use. Therefore take note of the key that you press on the remote control during the code registering procedure as it will be the one that will activate relay R2 in the future.

b. If no code is sent, after 10 seconds the red LED on the receiver will go out indicating exit from the programming procedure. The red and green lights will flash alternately indicating the absence of codes in the memory.

c. Correct memorisation of the code is indicated by the green LED which comes on for 500 ms.

d. After having registered the first code/remote control, the time available for registering is renewed by another 10 seconds and you can memorise other codes/remotes.

2. A pause of 10 seconds, or until the red LED goes out, is enough to terminate the code registration procedure. Alternatively you can press the button on board the receiver for a second; also in this case the red LED will go out indicating the end of the memorisation procedure.

With the LEDs off the receiver is ready to receive memorised codes. Press the key of a previously memorised remote control. The green LED (D2) on the receiver will light up for a second to indicate recognition of a valid code. At the same time relay R1 or relay R2 on board the receiver will activate, closing the contact that controls the automation.

Note: If upon pressing the button on the remote control the red LED (D1) comes on for a second, this means that the button/code is not in the memory and therefore you will have to follow the memorisation procedure from point 1.

PROCEDURE FOR COMPLETELY CANCELLING CODES

1. Close jumper J, press and release the button on board the receiver.

Confirmation of the complete cancellation of the codes is given by the lighting up of the red LED for 0.5 sec.; it will then go out.

2. Upon opening jumper J, the green and red LEDS begin to flash alternately, indicating that the memory is empty.

Note: During normal functioning Jumper J must remain open.

MEMORY FULL SIGNAL

If upon pressing button P the green LED flashes 6 times, this means that the memory is full (max 60 codes).

D E U T S C H

PROZEDUR KODE SPEICHERUNG AUF EINZELKANAL RADIO EMPFÄNGER

Bei Einschaltung des Empfängers erleuchten die Led grün und rot eine Sekunde lang und signalisieren damit, dass die Speisung vorhanden ist.

a – Wenn die Speicherungseingaben auf dem Empfänger leer sind (Standard Version), schalten sich die Led D1 und D2 grün und rot ein und erleuchten wechselweise.

b – Sind schon Kode gespeichert, bleiben die Led ausgeschaltet (eine totale Löschung ausführen – siehe dazu Beschreibung unter Punkt „Prozedur Kode Totallöschung").

1. Die kleine Schalttaste P am Empfänger drücken => Led rot aktiviert sich und blinkt 10 Sekunden lang. Während dieser Zeit genügt es, eine der Tasten auf dem Übertragungssender zu drücken, um den Kode zu speichern.

a. Der Empfänger ist in der Lage außer dem Kode, auch den Sendekanal zu erkennen, den man in Anspruch nehmen will. Es muss daher darauf geachtet werden, welche Taste während der Kode Eingabe-Prozedur gedrückt wird, weil durch dieselbe das System künftig aktiviert wird.

b. Wird kein Kode gesendet, erlöscht nach 10 Sekunden Led rot auf dem Empfänger, und signalisiert damit den Abgang der Programmierungsprozedur. Led grün und Led rot blinken wechselweise und signalisieren damit, dass keine Kode aufgenommen und gespeichert sind.

c. Die korrekte Eingabespeicherung des Kodes wird durch Led grün visualisiert, indem sich dieses 500ms lang einschaltet.

d. Nach Aufnahme des ersten Fernbedienungs-Kodes, erneuert sich die Aufnahme-Eingabezeit für weitere 10 Sekunden, während dieser Zeit können zusätzliche Fernbedienungs-Kode eingegeben und gespeichert werden.

2. Um die Kode Aufnahmeprozedur zu beenden, genügt es 10 Sekunden verlaufen zu lassen, bis Led rot erlöscht. Alternativ kann die kleine Schalttaste auf dem Empfänger für einen kurzen Augenblick gedrückt werden, auch in diesem Falle wird Led rot erlöschen, um den Endprozess der Eingabe-Speicherung zu signalisieren.

Mit den nicht aktiven und ausgeschalteten Led ist der Sendeempfänger für den Empfang der gespeicherten Kode bereit. Die Taste einer vorher gespeicherten Fernbedienung drücken. Led grün D2 auf dem Empfänger wird sich für einen kurzen Moment einschalten, und signalisiert damit das Wahrnehmen eines gültigen Kodes. Zugleich wird sich Relais R1 auf dem Empfänger aktivieren und verschließt den Kontakt, der die Automation befiehlt.

Zu beachten: Wenn beim Drücken einer Taste auf der Fernbedienung Led rot D1 sich einen kurzen Moment einschaltet und erleuchtet, heißt das, dass die Taste/Kode in der Speicherung nicht enthalten ist, deshalb muss die Aufnahmeprozedur für die Eingabe und Speicherung erfolgen, aufgeführt in Punkt 1.

SPEICHERUNGS-PROZEDUR KODE AUF ZWEIKANALIGEM RX

Die Prozedur der Speicherungseingabe der Kode auf RX433-A oder RXR91-A MONOKANAL differenziert sich, da es möglich ist zu bestimmen, welches der zwei Relais auf dem Empfänger aktiviert werden soll und mit welcher Taste des/der Übertragungssender.

Kode Speicherung auf Relais R1.

Bei Einschaltung des Empfängers erleuchten die Led grün und rot für eine Sekunde lang, und signalisieren damit, dass Speisung vorhanden ist.

a - Ist die Speicherung auf dem Empfänger leer (Standard Version), schalten sich die Led grün und rot D1 und D2 ein und erleuchten wechselweise.

b - Sind hingegen schon Kode gespeichert, bleiben die Led ausgeschaltet (eine totale Löschung ausführen – siehe dazu Beschreibung unter Punkt „Prozedur Kode Totallöschung").

1. Die kleine Schalttaste P am Empfänger drücken => Led rot aktiviert sich und blinkt 10 Sekunden lang, und signalisiert damit, dass die Kode, die gespeichert werden, der Funktionierung des Relais R1 zugeordnet werden. Während dieser Zeitspanne genügt es, eine der Tasten auf dem Empfänger zu drücken, um die Kode aufzunehmen und zu speichern.

a. Der Empfänger nimmt außer dem Kode auch den Sendekanal wahr, den man benutzen will. Es muss daher darauf geachtet werden, welche Taste der Fernbedienung während der Kode Eingabe-Prozedur gedrückt wird, weil diese folgend jene sein wird, die das Realais R1 aktivieren wird.

Wird kein Kode gesendet, erlöscht nach 10 Sekunden Led rot auf dem Empfänger, und signalisiert damit den Abgang der Programmierungsprozedur. Led grün und Led rot blinken wechselweise und signalisieren damit, dass keine Kode aufgenommen und gespeichert sind.

c. Die korrekte Eingabespeicherung des Kodes wird durch Led grün visualisiert, indem sich dieses 500ms lang einschaltet.

d. Nach Aufnahme des ersten Fernbedienungs-Kodes erneuert sich die Aufnahme-Eingabezeit für weitere 10 Sekunden, während dieser Zeit können zusätzliche Fernbedienungs-Kode eingegeben und gespeichert werden.

2. Um die Kode Aufnahmeprozedur zu beenden, genügt es 10 Sekunden verlaufen zu lassen, bis Led rot erlöscht. Alternativ kann die kleine Schalttaste auf dem Empfänger für einen kurzen Augenblick gedrückt werden, auch in diesem Falle wird Led rot erlöschen, um den Endprozess der Eingabe-Speicherung zu signalisieren.

Kode-Speicherung auf Relais R2

Bei Einschaltung des Empfängers erleuchten die Led grün und rot eine Sekunde lang und signalisieren damit, dass die Speisung vorhanden ist.

a - Wenn die Speicherungseingaben auf dem Empfänger leer sind (Standard Version), schalten sich die Led D1 und D2 grün und rot ein und erleuchten wechselweise.

b - Sind schon Kode gespeichert, bleiben die Led ausgeschaltet (eine totale Löschung ausführen – siehe dazu Beschreibung unter Punkt „Prozedur Kode Totallöschung").

1. Die kleine Schalttaste P am Empfänger drücken => Led rot aktiviert sich mit Blinklicht.

2. Erneut die kleine Schalttaste P am Empfänger drücken => Led rot erlöscht, Led grün wird aktiv, blinkt 10 Sekunden lang und signalisiert, dass die Kode die gespeichert werden, der Funktionierung des Relais R2 zugeordnet werden. Während dieser Zeit genügt es, eine der Tasten auf dem Übertragungssender zu drücken, um den Kode zu speichern.

a. Der Empfänger ist in der Lage außer dem Kode, auch den Sendekanal zu erkennen, den man in Anspruch nehmen will. Es muss darauf geachtet werden, welche Taste der Fernbedienung während der Kode Eingabe-Prozedur gedrückt wird, weil durch dieselbe das Relais R2 künftig aktiviert wird.

b. Wird kein Kode gesendet, erlöscht nach 10 Sekunden Led grün auf dem Empfänger, und signalisiert damit den Abgang der Programmierungsprozedur. Led grün und Led rot blinken wechselweise und signalisieren damit, dass keine Kode aufgenommen und gespeichert sind.

c. Die korrekte Eingabespeicherung des Kodes wird durch Led rot visualisiert, indem sich dieses 500ms lang einschaltet.

d. Nach Aufnahme des ersten Fernbedienungs-Kodes, erneuert sich die Aufnahme-Eingabezeit für weitere 10 Sekunden, während dieser Zeit können zusätzliche Fernbedienungs-Kode eingegeben und gespeichert werden.

2. Um die Kode Aufnahmeprozedur zu beenden, genügt es 10 Sekunden verlaufen zu lassen, bis Led grün erlöscht. Alternativ kann die kleine Schalttaste am Empfänger für einen kurzen Augenblick gedrückt werden, auch in diesem Falle wird Led grün erlöschen, um den Endprozess der Eingabe-Speicherung zu signalisieren.

Wenn die Led nicht mehr eingeschaltet sind, ist der Empfänger für den Empfang der gespeicherten Kode bereit. Die Taste einer vorher gespeicherten Fernbedienung drücken. Led grün D2 auf dem Empfänger wird sich für einen kurzen Moment einschalten, und signalisiert damit das Wahrnehmen eines gültigen Kodes. Zugleich wird sich Relais R1 und Relais R2 am Empfängers aktivieren und verschließt den Kontakt, der die Automation befiehlt.

Zu beachten: Wenn beim Drücken einer Taste auf der Fernbedienung Led rot D1 sich einen kurzen Moment einschaltet und erleuchtet, heißt das, dass die Taste/Kode in der Speicherung nicht enthalten ist, deshalb muss die Aufnahmeprozedur für die Eingabe und Speicherung erfolgen, aufgeführt in Punkt 1.

PROZEDUR FÜR DIE TOTALE LÖSCHUNG DER KODE

1. Den Jumper J schließen, die Kleintaste am Empfänger drücken und loslassen.

Die Bestätigung der erfolgten Total-Löschung der Kode wird durch Einschaltung von Led rot, das 0,5 Sekunden lang erleuchtet gegeben, Danach erlöscht das Signallicht und bleibt ausgeschaltet.

2. Beim Öffnen des Jumpers J, beginnen die Led grün und rot wechselweise zu blinken und signalisieren damit, dass die Speicherung leer ist.

Zu bemerken: Der Jumper J muss während der normalen Funktionierung geöffnet bleiben.

SIGNALISIERUNG VON VOLLER UND GESÄTTIGTER SPEICHERUNG

Wenn beim Drücken der Kleintaste P das Led grün 6 mal blinkt, wird damit die volle Speicherung signalisiert (max 60 Kode).